PÄÄMAADOITUSKISKO
(Ei keskuksessa)

	Pääpotentiaalin tasaus RK 1		

Laji	RYHMÄKESKUS
Tyyppi	RU4E21S
Sähkö nro	3310345
I_n 40A	U_n 400V
P_l = kW	P_h = kW
Kotelointi	IP 20C

L1,L2,L3,N,PE 40A

Liitin nro:

N:o	Nimitys kW	A/A	mm²	N	PE
0	Pääkytkin				
1F1		C 10 A			
1F2		C 10 A			
1F3		C 10 A			
2F1		C 10 A			
2F2		C 10 A			
2F3		C 16 A			
3F1		C 16 A			
3F2		C 16 A			
3F3		C 16 A			
4F1		C 16 A			
4F2		C 16 A			
4F3		C 16 A			
5F	Vikavirtasuojakytkin 40A 30mA				
5F1		C 16 A			
5F2		C 16 A			
5F3		C 16 A			
6F	Vikavirtasuojakytkin 40A 30mA				
6F1		C 16 A			
6F2		C 16 A			
6F3		C 16 A			
7F1		C 16 A			
7F2		C 10 A			
7F3		C 10 A			

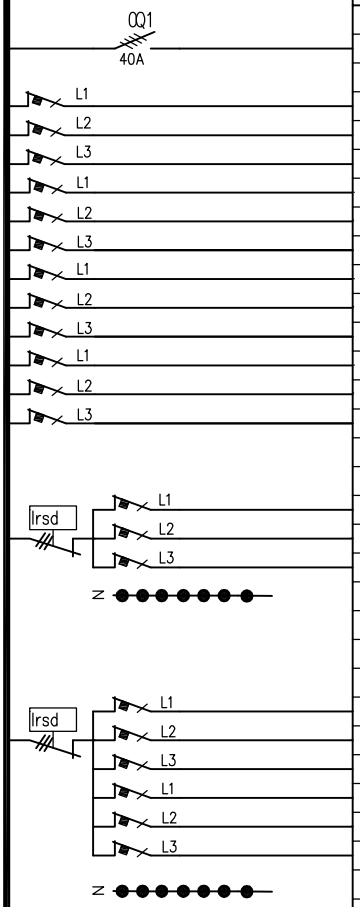

KESKUKSEN VARATILAT
Yhteensä 19 mod.

KESKUKSEN MITAT	
Leveys :	460 mm
Korkeus:	690 mm
Syvyys : sis.ovi	120 mm

UPOTUSKOTELON MITAT	
Leveys:	430 mm
Korkeus:	660 mm
Upotussyvyys:	66 mm

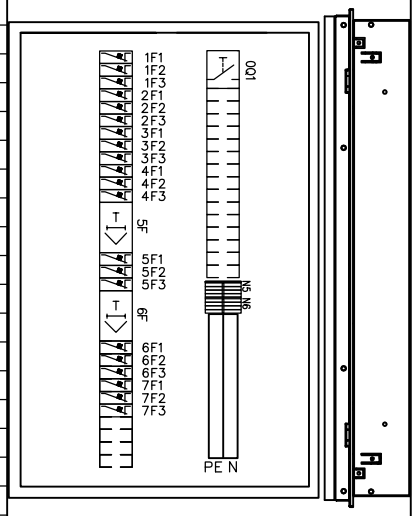

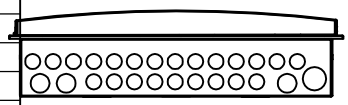

YLÄ ja ALAPÄÄDYSSÄ
LÄHDÖT:
23x21mm + 3x26mm reikiä
SYÖTTÖ:
32mm reikä

Työ nro	Ark. koodi 31 MFC2020-01	KESKUS	RK 1	Työpiir:	
Pvm. 18.05.2010	Suunn. PP / Tark. VN / Hyv. ABB	PÄÄKAAVIO	KOKOONPANOPIIRUSTUS	Loppupiir.	
		Rakennuskohde		Tall.koodi	3310345-K
				Lehti 01	Lehdestä 01
				Piirustus nro	2020

ABB